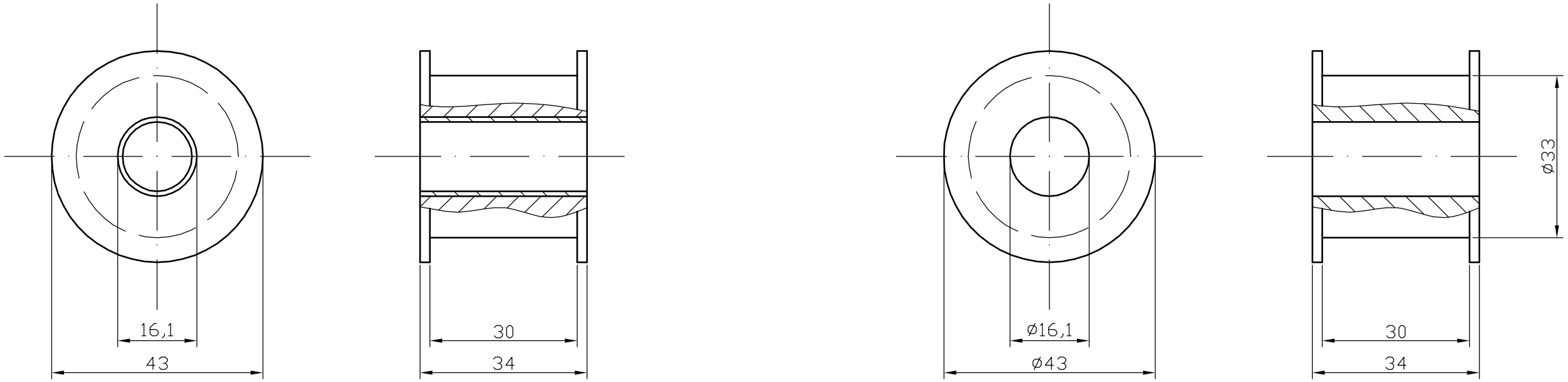

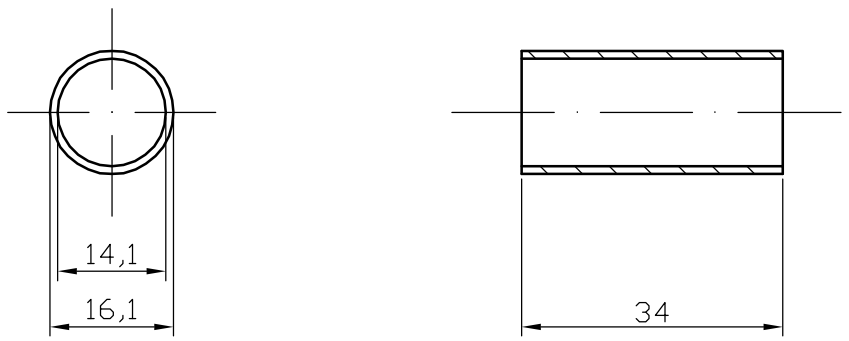

MATERIÁL: MATERIAL								
POLOTOVAR: POLOTOVAR								
PROMÍTÁNÍ: [ISO E] [ISO A]								
TOLEROVÁNÍ ISO 8015: ANO NE								
PŘESNOST ČSN ISO 2768: f (m) c v H (K) L					INDEX	ZMĚNA	DATUM	PODPIS
	Podpis	Datum		Podpis	Datum		MĚŘÍTKO M	
NAVRHL			STATIK			HMOTNOST HMOTNOST kg		
KRESLIL	JMENO	DATUM	NORM. REF.			MIKROFILM	Č. SVITKU	
SKUPINÁŘ			PŘEZK.			SESTAVA	KUSOVNÍK	
TECHNOL.			SCHVÁLIL			STARÝ V.		

NÁZEV

NAZEV

TYP:

ČÍSLO VÝKRESU

CISLOVYKR

TECHNOL. Č.

LISTŮ:

LIST:

PDF vytvořeno zkušební verzí pdfFactory www.fineprint.cz