vozidlo : XSARA		OPR : 8501	
doména	poháněcí soustava	funkce	dvoupalivový motor benzin / zkapalněný ropný plyn (LPG)
komponent			

null

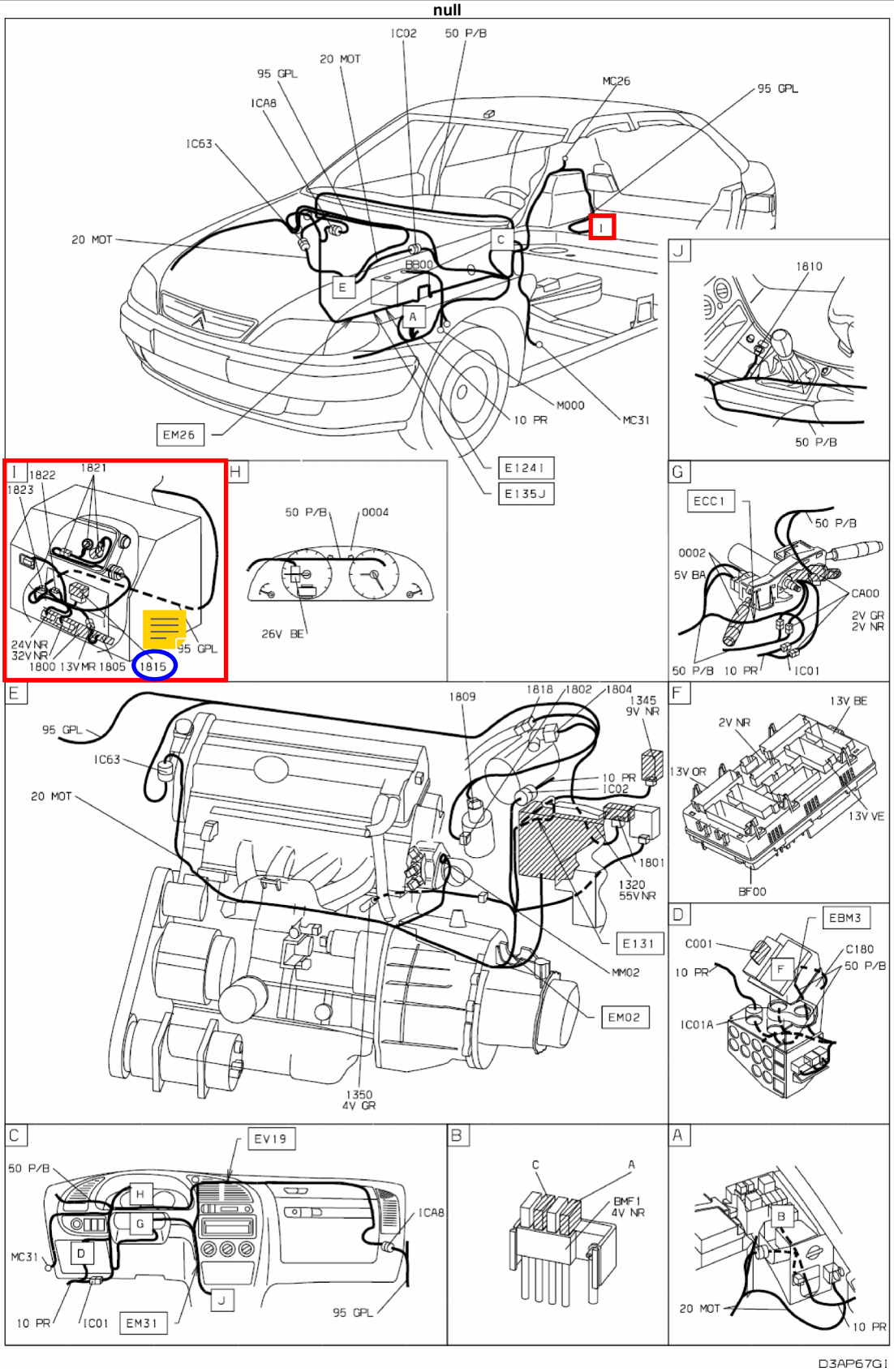

vlastnictví PSA Peugeot Citroën

02/03/2015